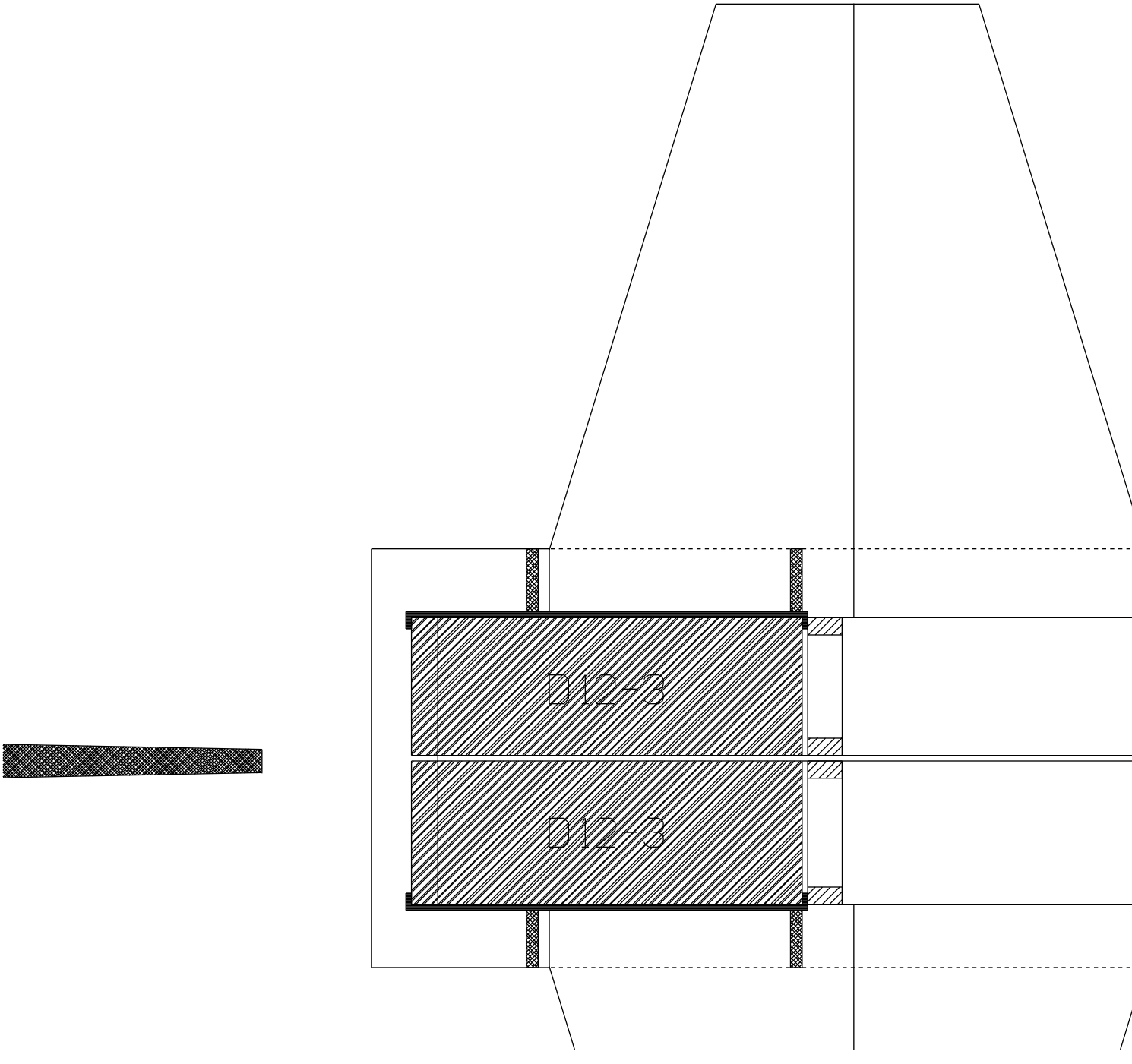
D12-3
D12-3